男子決勝トーナメント結果

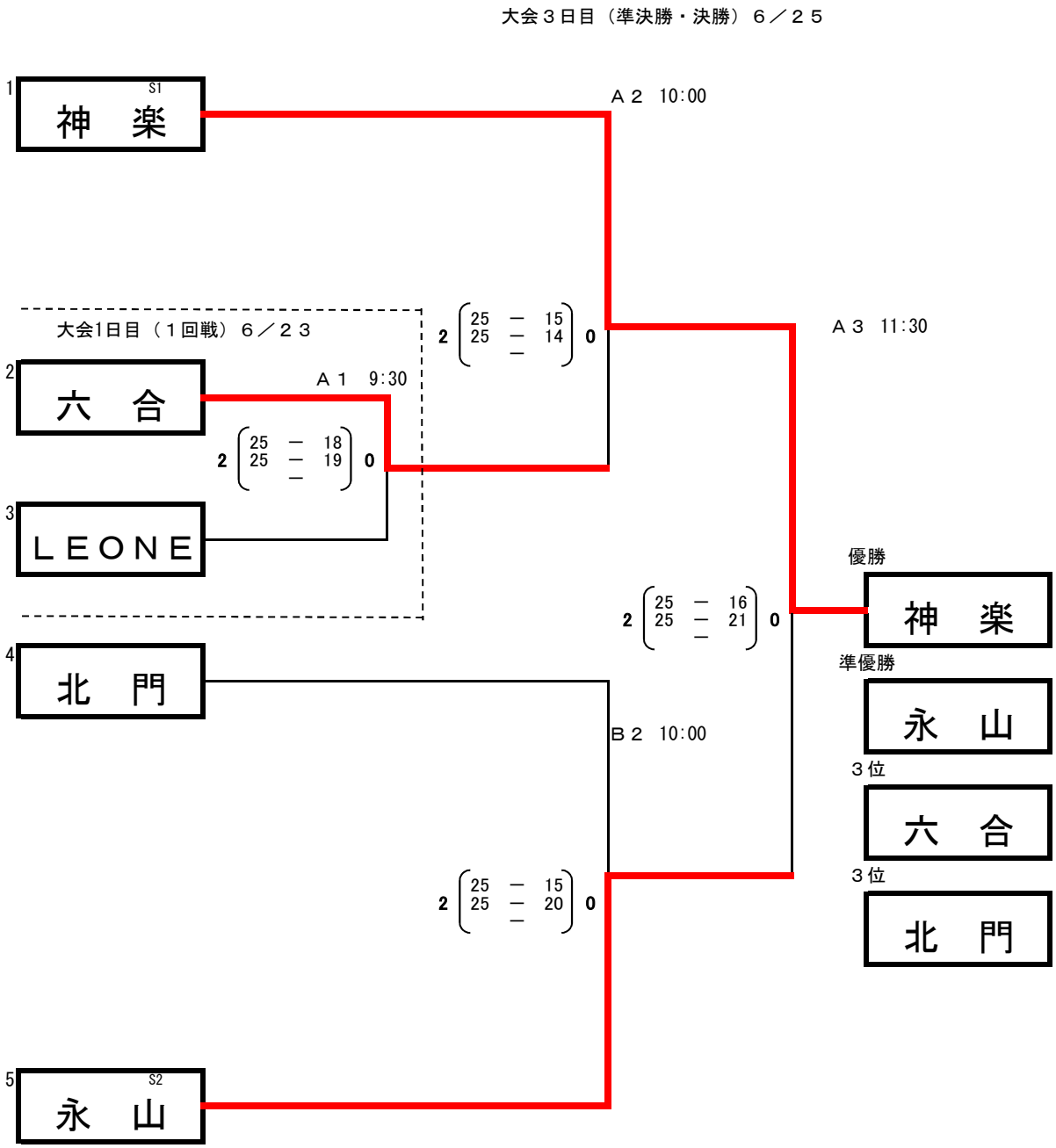

女子予選グループ戦・敗者復活戦結果

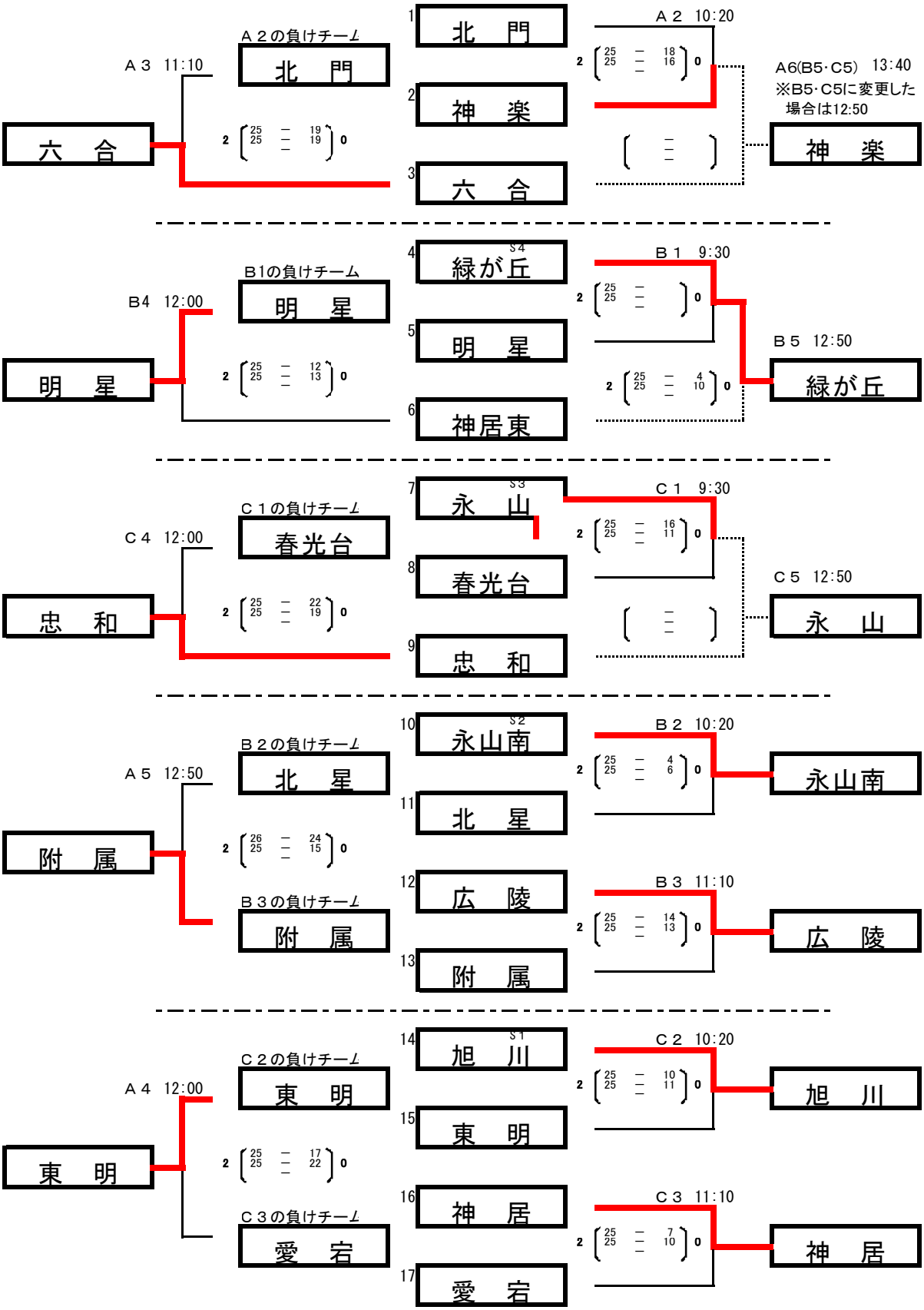

女子決勝トーナメント結果

大会２日目（決勝トーナメント１回戦）６／２４
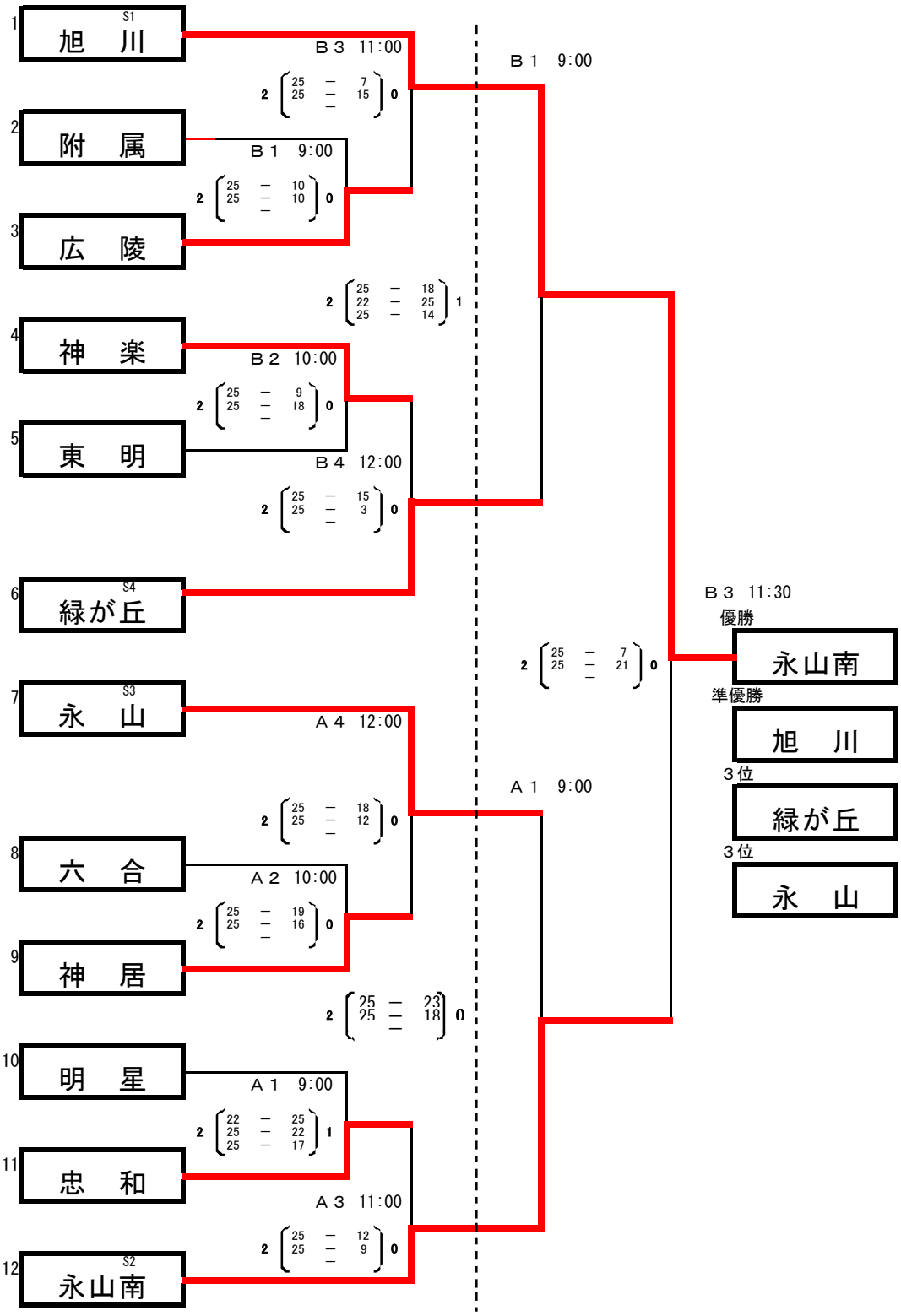
大会３日目（準決勝・決勝）６／２５